FONDATEL
www.fondatel.com

Edité: 2022/05/13
Date mise à jour: 2023/12/01

CONNECTO T 315 ROND

Regard de branchement C250

PTV 880-7 | cadre rond | articulé | gorge hydraulique | OPTION

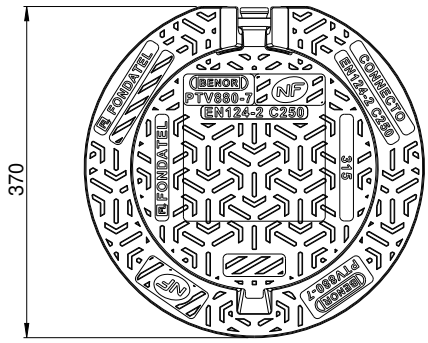

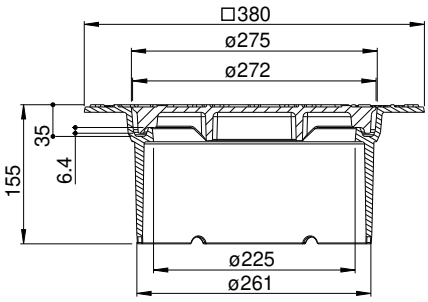

DESCRIPTION

Ce regard de branchement C250 est conçu pour les réseaux d'assainissement enterrés afin d'évacuer les eaux pluviales et les eaux usées.

AVANTAGES DU PRODUIT

Articulation efficace

- Articulation auto nettoyante lors de l'ouverture.
- Cadre avec gorge hydraulique coupe-odeur
- Ouverture du couvercle > 110° pour un accès facile et la sécurité des utilisateurs.
- Couvercle antivol après scellement.

Silence et stabilité

- Motifs antidérapants peu bruyants optimisés.

Mise en œuvre et utilisation

- Cadre apparent après scellement.
- Joint EPDM spécifique d'étanchéité aux terres permettant un réglage en hauteur et en inclinaison en cas de pente.
- Installation sur rehausses de tabourets de branchement d'eaux usées et d'eau pluviale en PVC dia 315
- Prise pour décollement du couvercle avant l'ouverture.
- Repérage du réseau concerné par marquage EUP, EU ou EP.

MATIÈRE

Fonte ductile GJS 500-7 selon EN1563.

LIEU D'INSTALLATION

Groupe 3, Classe C250 →voir EN124-1.
Particulièrement destiné aux trottoirs circulés, voiries de parking et zones équivalentes soumises au passage de véhicules.

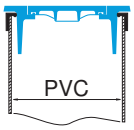

installation sur le tuyau

RÉFÉRENCE	N° D'ARTICLE	CODE RAPIDE COPRO	KG	COLISAGE
CONNECTO T315 rond (pour tuyau Ø 315) "EUP"	74314102	0452/0390	15	24/45
CONNECTO T315 rond (pour tuyau Ø 315) "EU"	74314114	0452/0390	15	24/45
CONNECTO T315 rond (pour tuyau Ø 315) "EP"	74314113	0452/0390	15	24/45
CONNECTO T315 rond (pour tuyau Ø 315) ss marquage	74314105	0452/0390	15	24/45

Dimensions en mm - Poids, mesures, photos et schémas non contractuels - Diffusion non contrôlée.

éditeur responsable: FONDATEL-LECOMTE sa • Tél. 0032 (0)64 23 63 23 • e-mail: seneffe@fondatel.com
Commercial-Logistique: Rue Georges Stephenson 25 | Zoning industriel Seneffe C | B-7180 Seneffe • Production-siège: Parc Industriel | Rue Reppe 3 | B-5300 Seilles-Andenne

FONDATEL
www.fondatel.com

CONNECTO T 315 ROND

Regard de branchement C250

PTV 880-7 | cadre rond | articulé | gorge hydraulique | OPTION

https://fondatel.com/index.php/politique-environnementale/
https://qr.co2logic.com/52518ea7746fcbbcc911c6b2a8873e80

La validité de la fiche technique peut être vérifiée via le code rapide du dispositif sur le site de COPRO. https://extranet.copro.eu/fr

VARIANTES

ENVIRONNEMENT

0 kg CO_2/ensemble par compenstion (*)

(*) Sur base de son bilan carbone, Fondatel a mis en place un plan d'actions visant à diminuer de 20% ses émissions CO_2 d'ici 2025 suivant les directives européennes.

Pour contrebalancer les émissions qui ne peuvent pas encore être évitées, Fondatel s'est engagée à soutenir des projets climatiques certifiés, permettant de réduire les émissions carbone globales et présentant des co-bénéfices alignés sur les Objectifs de Développement Durable des Nations Unies.

La compensation est de 31,20 kg CO_2/ensemble

CERTIFICATION TIERCE PARTIE

•BENOR PTV 880-7 par COPRO.

OPTIONS

•Marquage /Logo sur demande
•Margelle carrée en béton disponible

VARIANTES

•Disponible en version cadre carré
•Existe en version grille de branchement

Dimensions en mm - Poids, mesures, photos et schémas non contractuels - Diffusion non contrôlée.

éditeur responsable: FONDATEL-LECOMTE sa • Tél. 0032 (0)64 23 63 23 • e-mail: seneffe@fondatel.com
Commercial-Logistique: Rue Georges Stephenson 25 | Zoning industriel Seneffe C | B-7180 Seneffe • Production-siège: Parc Industriel | Rue Reppe 3 | B-5300 Seilles-Andenne