FONDATEL
www.fondatel.com

Edité: 2018/02/19
Date mise à jour: 2023/12/01

105045TI
Avaloir - grille incurvée D400

PTV 802 | articulé

BENOR

DESCRIPTION
Avaloir pour la voirie, l'industrie et le bâtiment D400

AVANTAGES DU PRODUIT
•Articulation de la grille avec choix du côté d'ouverture (réversible)
•Grille incurvée, à barreaux ronds
•Sortie verticale Ø PVC 160 (ou grès Ø186 sur demande)
•2 crochets de manutention
•Support de grille en 6 points avec joint EPDM
•Equipé d'une plaque coupe-air démontable

MATIÈRE
Fonte ductile GJS 500-7 selon EN1563.

LIEU D'INSTALLATION
Groupe 3, →voir EN124-1
Zone des caniveaux ou bordures longeant les voies de circulation et les trottoirs, qui mesurée à partir de la bordure, s'étend à maximum 0,5 m côté voie de circulation.
SPECIFICATION PARTICULIERE CONCERNANT LA MISE EN ŒUVRE DES GRILLES CONCAVES: «La norme EN 124-2 ne s'applique pas aux grilles concaves pour la classe D400 installées dans les voies de circulation des routes ou les accotements stabilisés et grilles concaves pour les classes F900 et E600»

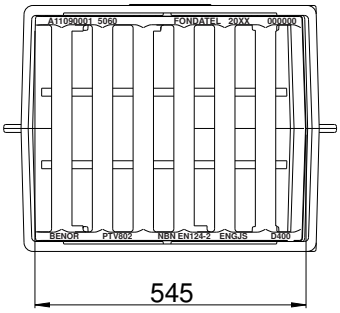

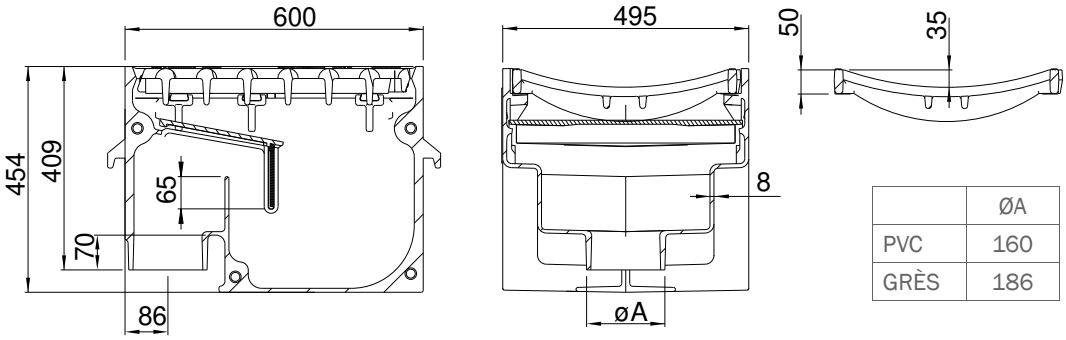

	ØA
PVC	160
GRÈS	186

RÉFÉRENCE	N° D'ARTICLE	CODE RAPIDE COPRO	KG	ABSORPTION	CAPACITÉ RESERVOIR
AVA 506045 incurvé - barreaux ronds - sortie verticale - pvc	105045TIO.160	0452/0297	136,0	10,44 dm²	35,2L
AVA 506045 incurvé - barreaux ronds - sortie verticale - grès	105045TIO.GRES	0452/0298	136,0	10,44 dm²	35,2L

Dimensions en mm - Poids, mesures, photos et schémas non contractuels - Diffusion non contrôlée.

éditeur responsable: FONDATEL-LECOMTE sa • Tél. 0032 (0)64 23 63 23 • e-mail: seneffe@fondatel.com
Commercial-Logistique: Rue Georges Stephenson 25 | Zoning industriel Seneffe C | B-7180 Seneffe • Production-siège: Parc Industriel | Rue Reppe 3 | B-5300 Seilles-Andenne

FONDATEL
www.fondatel.com

105045TI
Avaloir - grille incurvée D400

PTV 802 | articulé

https://fondatel.com/index.php/politique-environnementale/
https://qr.co2logic.com/52518ea7746fcbbcc911c6b2a8873e80

La validité de la fiche technique peut être vérifiée via le code rapide du dispositif sur le site de COPRO. https://extranet.copro.eu/fr

ENVIRONNEMENT
0 kg CO_2/ensemble par compenstion (*)
(*) Sur base de son bilan carbone, Fondatel a mis en place un plan d'actions visant à diminuer de 20% ses émissions CO_2 d'ici 2025 suivant les directives européennes.

Pour contrebalancer les émissions qui ne peuvent pas encore être évitées, Fondatel s'est engagée à soutenir des projets climatiques certifiés, permettant de réduire les émissions carbone globales et présentant des co-bénéfices alignés sur les Objectifs de Développement Durable des Nations Unies.

La compensation est de 282,88 kg CO_2/ensemble

CERTIFICATION TIERCE PARTIE
•Conforme PTV 802, type I classe D400
•Certification EN124-2 et BENOR par COPRO

VARIANTE
Disponible avec grille plate: 105045TP

Dimensions en mm - Poids, mesures, photos et schémas non contractuels - Diffusion non contrôlée.

éditeur responsable: FONDATEL-LECOMTE sa • Tél. 0032 (0)64 23 63 23 • e-mail: seneffe@fondatel.com
Commercial-Logistique: Rue Georges Stephenson 25 | Zoning industriel Seneffe C | B-7180 Seneffe • Production-siège: Parc Industriel | Rue Reppe 3 | B-5300 Seilles-Andenne