FONDATEL
www.fondatel.com

Edité: 2018/02/19
Date mise à jour: 2023/12/01

T108L
Trappillon D400

EN124-2 par	trafic intense	cadre carré couvercle rond	joint	couvercle ventilé	OPTION	VARIANTE
COPRO					LOGO	

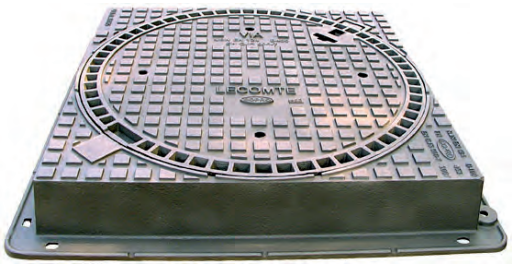

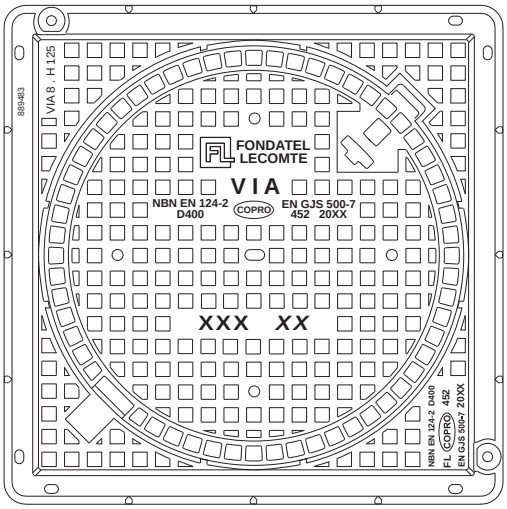

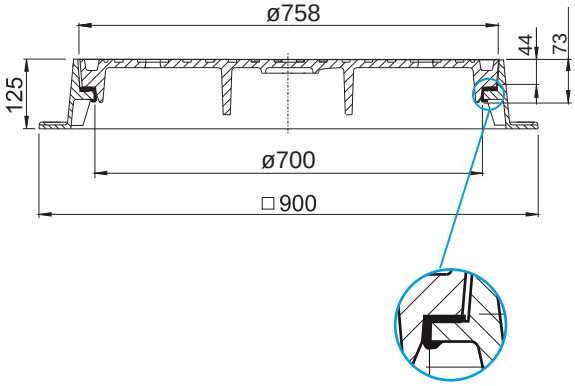

DESCRIPTION
Trappillon non articulé D400 carré trafic intense avec trous de ventilation.

AVANTAGES DU PRODUIT
Silence et stabilité
- Cadre carré apparent après scellement.
- Cadre d'une hauteur de 125 mm présentant une cote de passage de 700 mm.
- Joint EPDM continu clipsé dans le cadre sur la zone d'appui du couvercle.
- Serrage du couvercle dans le cadre grâce à la pression périphérique exercée par le joint sur l'épaulement du couvercle.
- Motifs antidérapants gaufrés peu bruyants optimisés.

Mise en œuvre et utilisation
- Couvercle avec 4 trous de ventilation + 1 trou central oblong permettant le décollement et l'ouverture du couvercle.
- Semelle du cadre non ajourée offrant une grande surface portante pour un scellement efficace.
- 8 trous sur la semelle du cadre pour un chevillage éventuel.
- Prise pour décollement du couvercle avant l'ouverture.
- Boite de manœuvre étanche pour ouverture par pic, pioche ou crochet.
- Cadre profond sans nervures extérieures permettant tout type de finition périphérique carrelée ou pavée.
- Compatible avec la version VIA grille (VIA GR 8L).

MATIÈRE
Fonte ductile GJS 500-7 selon EN1563.

LIEU D'INSTALLATION
Groupe 4, Classe D400 →voir EN124-1
les voies de circulation des routes (y compris les rues piétonnes), accotements stabilisés et aires de stationnement pour tous types de véhicules routiers.

RÉFÉRENCE	N° D'ARTICLE	CODE RAPIDE COPRO	KG	COLISAGE
T108 L D400	258405	0452/0440	124	10
T108 L D400 RWA-EP	258400	0452/0440	124	10
T108 L D400 DWA-EU	258401	0452/0440	124	10

Dimensions en mm - Poids, mesures, photos et schémas non contractuels - Diffusion non contrôlée.

éditeur responsable: FONDATEL-LECOMTE sa • Tél. 0032 (0)64 23 63 23 • e-mail: seneffe@fondatel.com
Commercial-Logistique: Rue Georges Stephenson 25 | Zoning industriel Seneffe C | B-7180 Seneffe • Production-siège: Parc Industriel | Rue Reppe 3 | B-5300 Seilles-Andenne

FONDATEL
www.fondatel.com

T108L
Trappillon D400

EN124-2 par	trafic intense	cadre carré couvercle rond	joint	couvercle ventilé	OPTION	VARIANTE
COPRO					LOGO	

https://fondatel.com/index.php/politique-environnementale/
https://qr.co2logic.com/52518ea7746fcbbcc911c6b2a8873e80

La validité de la fiche technique peut être vérifiée via le code rapide du dispositif sur le site de COPRO. https://extranet.copro.eu/fr

VARIANTE

ENVIRONNEMENT

0 kg CO_2/ensemble par compensation (*)

(*) Sur base de son bilan carbone, Fondatel a mis en place un plan d'actions visant à diminuer de 20% ses émissions CO_2 d'ici 2025 suivant les directives européennes.

Pour contrebalancer les émissions qui ne peuvent pas encore être évitées, Fondatel s'est engagée à soutenir des projets climatiques certifiés, permettant de réduire les émissions carbone globales et présentant des co-bénéfices alignés sur les Objectifs de Développement Durable des Nations Unies.

La compensation est de 257,92 kg CO_2/ensemble

CERTIFICATION TIERCE PARTIE

COPRO

OPTION

•Marquage/Logo sur demande

VARIANTES

•Version sans trou trous, couvercle non ventilé
•Version grille de chaussée VIA 8 GR
•Version couvercle articulé VIA 8.125L

Dimensions en mm - Poids, mesures, photos et schémas non contractuels - Diffusion non contrôlée.

éditeur responsable: FONDATEL-LECOMTE sa • Tél. 0032 (0)64 23 63 23 • e-mail: seneffe@fondatel.com
Commercial-Logistique: Rue Georges Stephenson 25 | Zoning industriel Seneffe C | B-7180 Seneffe • Production-siège: Parc Industriel | Rue Reppe 3 | B-5300 Seilles-Andenne