FONDATEL
www.fondatel.com

Edité: 2016/10/11
Date mise à jour: 2023/12/01

BIMATIC 7

Regard à vantaux triangulaires D400

EN124-2 par	trafic intense	cadre carré	articulé	pose tripode	sécurité	OPTION
BENOR					115°	LOGO

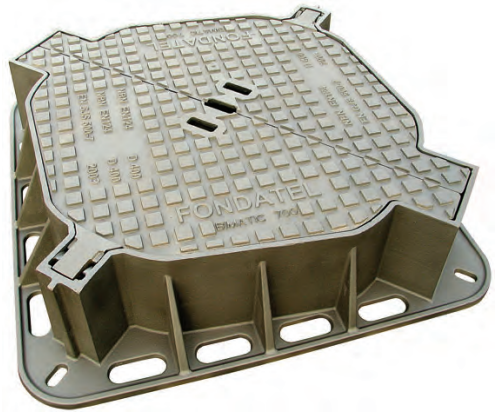

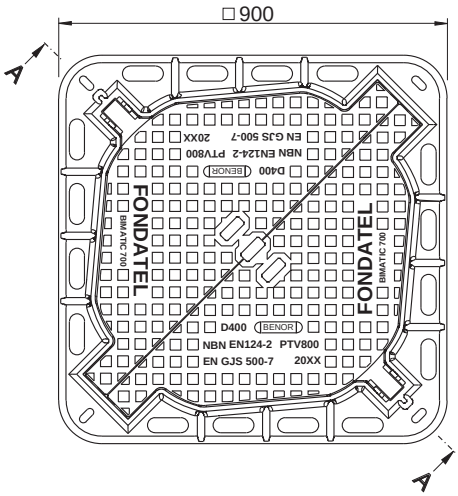

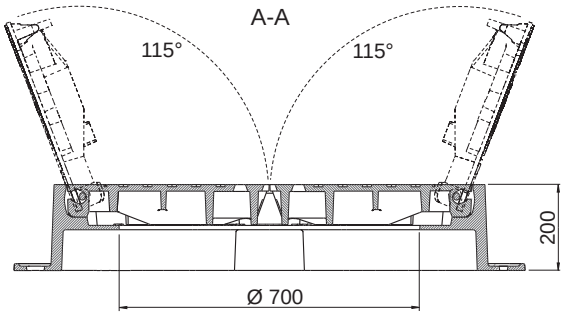

DESCRIPTION

Regard de chaussée articulé D400 à 2 vantaux triangulaires, trafic intense

AVANTAGES DU PRODUIT

Articulation efficace

- Articulation auto nettoyante lors de l'ouverture.
- Pour la sécurité des utilisateurs : blocage de sécurité du tampon en position 115°.
- La fermeture exige un léger soulèvement du tampon avant basculement.
- Extraction possible du tampon en position 90°

Silence et stabilité

- Cadre avec assise carrée d'une hauteur de 200 mm présentant une cote de passage de Ø 700 mm.
- Contact cadre/tampon en 3 points avec assise en V empêchant le boitement du tampon dans son cadre.
- Motif antidérapant gaufré peu bruyant optimisé.

Mise en œuvre et utilisation

- Cadre de 200 mm de hauteur avec une large semelle pour un scellement profond et efficace.
- 4 trous sur la semelle du cadre pour un chevillage éventuel.
- Prise pour décollement du tampon avant l'ouverture.
- Points de préhension pour ouverture par pic, pioche ou crochet.

MATIÈRE

Fonte ductile GJS 500-7 selon EN1563.

REVÊTEMENT

- Peinture hydrosoluble noire non toxique et non polluante
- Ou sans revêtement

LIEU D'INSTALLATION

Groupe 4, Classe D400 →voir EN124-1.
Particulièrement destiné aux voies de circulation des routes (y compris les rues piétonnes), accotements stabilisés et aires de stationnement pour tous types de véhicules routiers.

RÉFÉRENCE	NR D'ARTICLE	CODE RAPIDE COPRO	KG	COLIS
Bimatic 7	201705	0452/0138	162	5

Dimensions en mm - Poids, mesures, photos et schémas non contractuels - Diffusion non contrôlée.

éditeur responsable: FONDATEL-LECOMTE sa • Tél. 0032 (0)64 23 63 21 • e-mail: seneffe@fondatel.com
Commercial-Logistique: Rue Georges Stephenson 25 | Zoning industriel Seneffe C | B-7180 Seneffe • Production-siège: Parc Industriel | Rue Reppe 3 | B-5300 Seilles-Andenne

FONDATEL
www.fondatel.com

BIMATIC 7
Regard à vantaux triangulaires D400

EN124-2 par	trafic intense	cadre carré	articulé	pose tripode	sécurité	OPTION
BENOR					S 115°	LOGO

https://fondatel.com/index.php/politique-environnementale/
https://qr.co2logic.com/52518ea7746fcbbcc911c6b2a8873e80

BENOR

COPRO

La validité de la fiche technique peut être vérifiée via le code rapide du dispositif sur le site de COPRO. https://extranet.copro.eu/fr

ENVIRONNEMENT
0 kg CO_2/ensemble par compenstion (*)
(*) Sur base de son bilan carbone, Fondatel a mis en place un plan d'actions visant à diminuer de 20% ses émissions CO_2 d'ici 2025 suivant les directives européennes.

Pour contrebalancer les émissions qui ne peuvent pas encore être évitées, Fondatel s'est engagée à soutenir des projets climatiques certifiés, permettant de réduire les émissions carbone globales et présentant des co-bénéfices alignés sur les Objectifs de Développement Durable des Nations Unies.

La compensation est de:
-351,54 kg CO_2/ensemble avec revêtement
-336,96 kg CO_2/ensemble sans revêtement

CERTIFICATION TIERCE PARTIE
BENOR par COPRO suivant prescriptions PTV800

OPTION
Marquage/Logo sur demande

Dimensions en mm - Poids, mesures, photos et schémas non contractuels - Diffusion non contrôlée.

éditeur responsable: FONDATEL-LECOMTE sa • Tél. 0032 (0)64 23 63 21 • e-mail: seneffe@fondatel.com
Commercial-Logistique: Rue Georges Stephenson 25 | Zoning industriel Seneffe C | B-7180 Seneffe • Production-siège: Parc Industriel | Rue Reppe 3 | B-5300 Seilles-Andenne