BAC
Bouche à clef

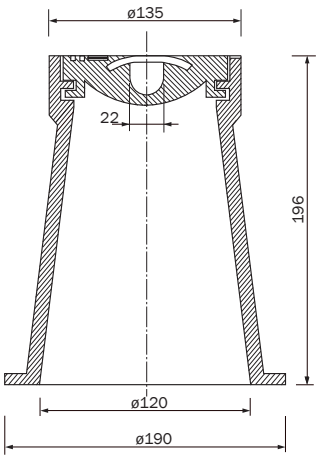

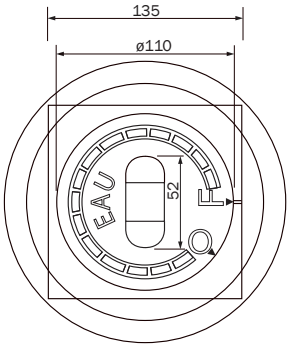

Tête carrée

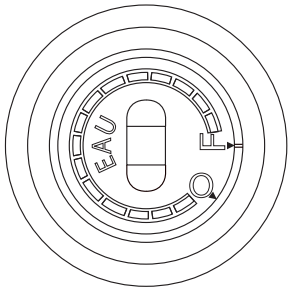

Tête ronde

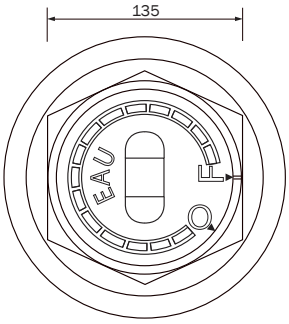

Tête hexagonale

DESCRIPTION
Bouche à clef

AVANTAGES DU PRODUIT
•Bouche à clef à tampon rond
•Patte de manipulation en acier inoxydable.
•Existe en 3 versions:
- Tête ronde
- Tête carrée
- Tête hexagonale

Mise en œuvre et utilisation
•Large semelle de répartition offrant une grande surface portante pour un scellement stable et efficace.
•Blocage du tampon par baïonnette dans le sens des aiguilles d'une montre avec témoin de position sur le cadre.
•Déblocage par rotation inverse.

MATIÈRE
Fonte grise GJL 200 EN1561

REVÊTEMENT
Peinture bitumique noire

RÉFÉRENCE	NR. D'ARTICLE	KG	COLIS
BAC 5, 5H tête hexagonale	871002	5,5	108
BAC 5, 5R tête ronde	871000	5,5	108
BAC 5, 5C tête carrée	871001	5,5	108

Dimensions en mm - Poids, mesures, photos et schémas non contractuels - Diffusion non contrôlée.

FONDATEL
www.fondatel.com

Dimensions en mm - Poids, mesures, photos et schémas non contractuels - Diffusion non contrôlée.

éditeur responsable: FONDATEL-LECOMTE sa • Tél. 0032 (0)64 23 63 21 • e-mail: seneffe@fondatel.com
Commercial-Logistique: Rue Georges Stephenson 25 | Zoning industriel Seneffe C | B-7180 Seneffe • Production-siège: Parc Industriel | Rue Reppe 3 | B-5300 Seilles-Andenne